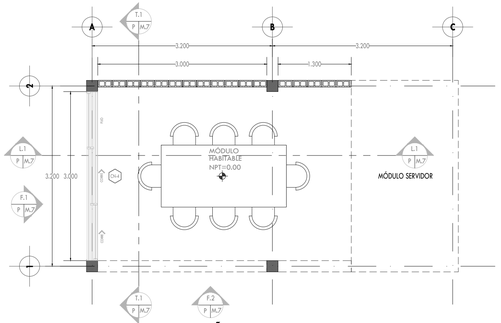

PLANTA ARQUITECTÓNICA NIVEL 1
ESCALA 1:50

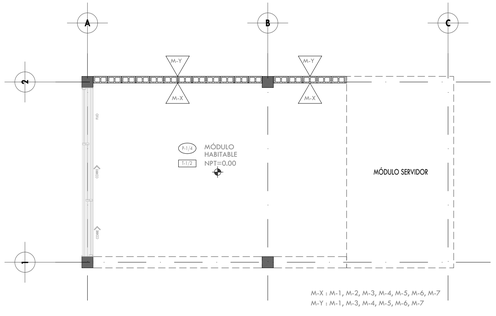

PLANTA ACABADOS NIVEL 1
ESCALA 1:50

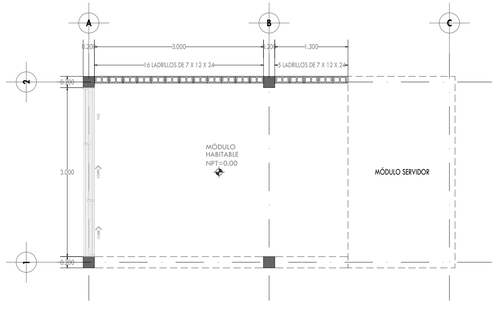

PLANTA ALBAÑILERIA NIVEL 1
ESCALA 1:50

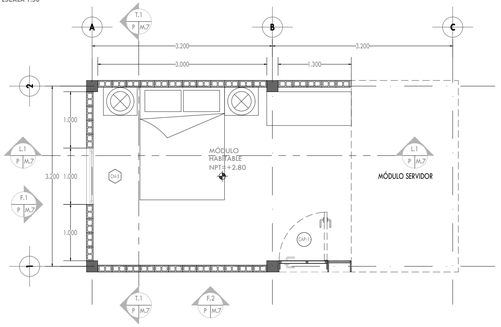

PLANTA ARQUITECTÓNICA NIVEL 2
ESCALA 1:50

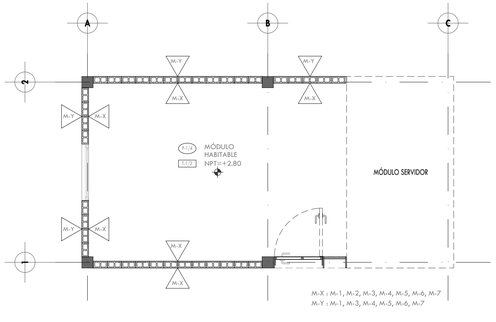

PLANTA ACABADOS NIVEL 2
ESCALA 1:50

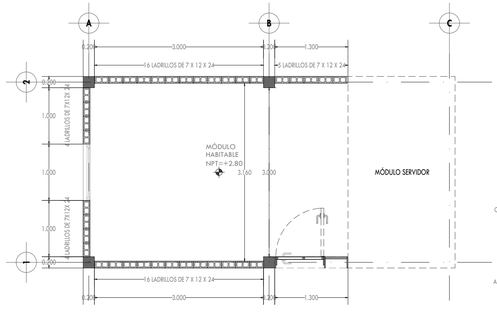

PLANTA ALBAÑILERIA NIVEL 2
ESCALA 1:50

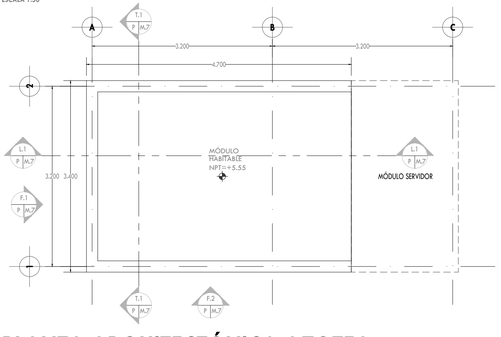

PLANTA ARQUITECTÓNICA AZOTEA
ESCALA 1:50

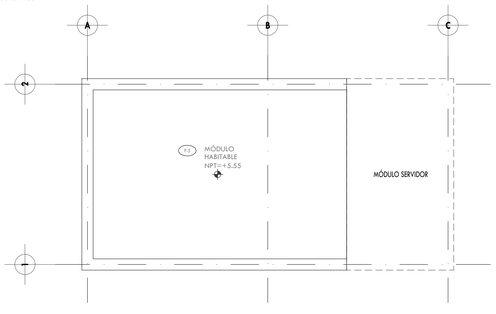

PLANTA ACABADOS AZOTEA
ESCALA 1:50

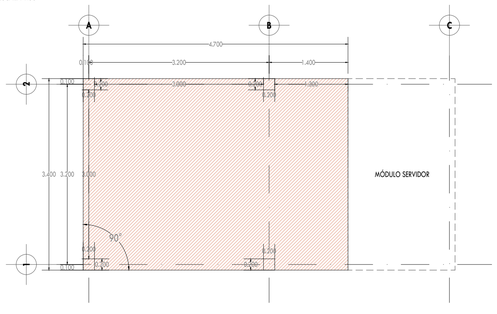

PLANTA TRAZO NIVEL 1
ESCALA 1:50

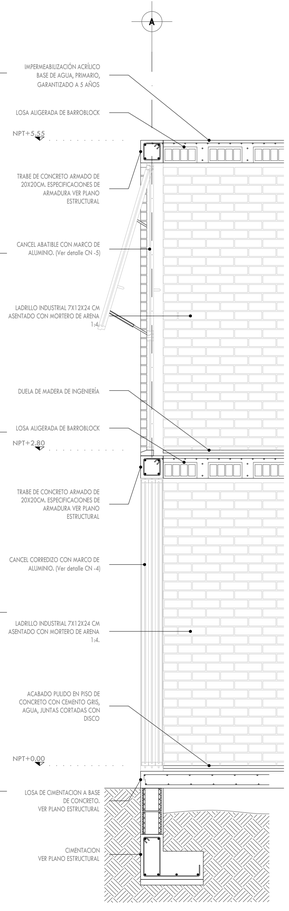

CORTE POR FACHADA
ESCALA 1:25

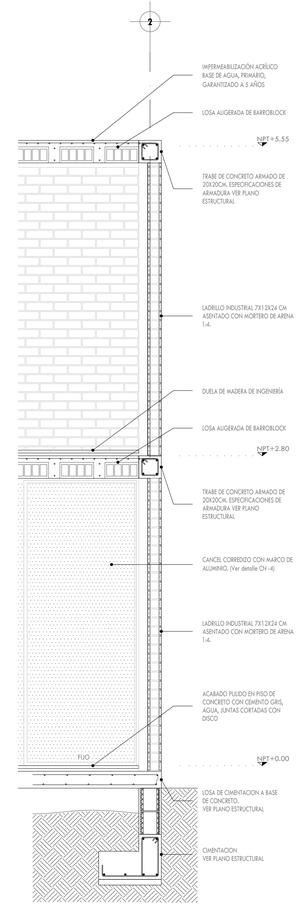

CORTE POR FACHADA 2
ESCALA 1:25

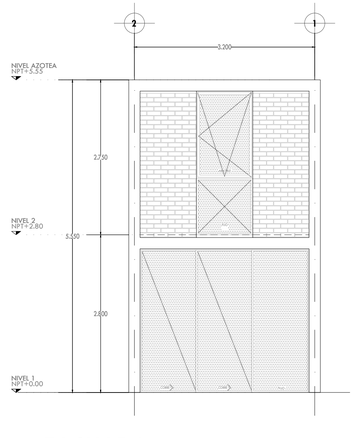

FACHADA 1
ESCALA 1:50

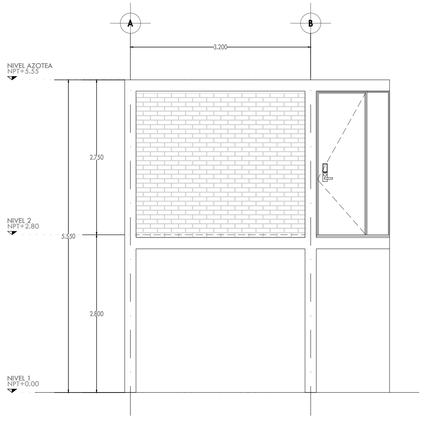

FACHADA 2
ESCALA 1:50

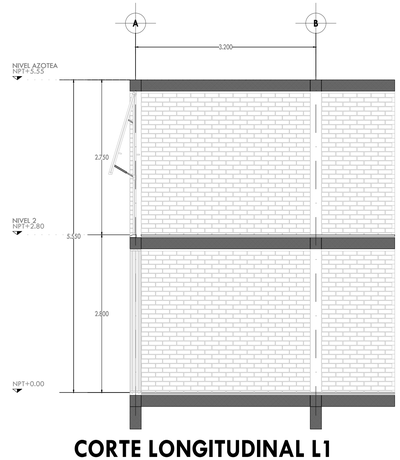

CORTE LONGITUDINAL L1
ESCALA 1:50

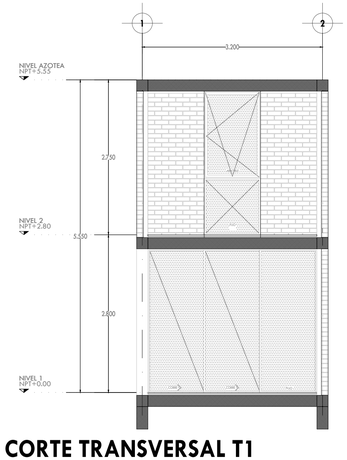

CORTE TRANSVERSAL T1
ESCALA 1:50

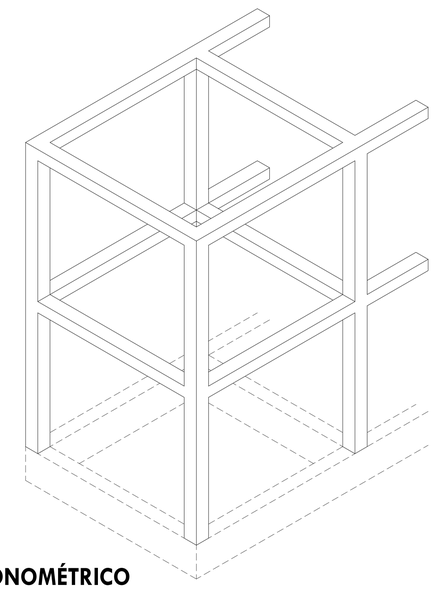

AXONOMÉTRICO
ESCALA 1:50

LANDA SUBERVILLE

Tatiana Bilbao ESTUDIO

NOTAS GENERALES

ACOTACIONES EN METROS
NIVELES EN METROS
NO SE TOMARÁN COTAS A ESCALA DE ESTE PLANO
LAS COTAS SON A PAÑOS

ESTE PLANO DEBERÁ VERIFICARSE CON LOS CORRESPONDIENTES DE INSTALACIONES Y ESTRUCTURALES. CUALQUIER DISCREPANCIA DEBERÁ CONSULTARSE CON LA DIRECCIÓN DE LA OBRA.

EL CONTRATISTA RECTIFICARÁ EN EL LUGAR DE LA OBRA, ANTES DE EJECUTAR, LAS DIMENSIONES Y NIVELES INDICADOS EN ESTE PLANO, DEBIENDO SOMETER A LA DIRECCIÓN DE LA OBRA CUALQUIER DIFERENCIA QUE HUBIERE, ASÍ COMO LA INTERPRETACIÓN QUE DE EL PROPIO CONTRATISTA A ESTE DIBUJO.

TODOS LOS ACABADOS SEÑALADOS EN ESTE PLANO DEBERÁN EJECUTARSE DE ACUERDO A LAS ESPECIFICACIONES CORRESPONDIENTES.

FAVOR DE REVISAR ESTE PLANO CON SUS CORRESPONDIENTES DE INGENIERÍAS, DISEÑO Y PAISAJE.
LAS OBRAS ARQUITECTÓNICAS TERMINADAS, MAQUETAS PLANOS Y ESPECIFICACIONES, SON PROPIEDAD DE SU AUTOR INTELECTUAL LANDASUBERVILLE Y ESTÁN SUJETAS A LA PROTECCIÓN DE LA LEY FEDERAL DE DERECHO DE AUTOR ADMINISTRADA POR LA SECRETARÍA DE EDUCACIÓN PÚBLICA A TRAVÉS DEL INSTITUTO NACIONAL DE DERECHO DE AUTOR.

SIMBOLOGÍA :	INDICA :
corre	PUERTA CORREDIZA
	ESCALERA (SUBE/BAJA)
	CAMBIO DE NIVEL (PISO)
	CAMBIO DE NIVEL (TECHO)
	NIVEL EN CORTE
	NIVEL EN PLANTA
	CAMBIO DE MATERIAL (PISO)
	CAMBIO DE MATERIAL (TECHO)
	CAMBIO DE MATERIAL (MURO)
	CORTE (parte-alzado)

NOMENCLATURA :

NPT NIVEL PISO TERMINADO
NSL NIVEL SUPERIOR DE LOSA ESTRUCTURAL
NLBJ NIVEL LECHO BAJO DE LOSA ESTRUCTURAL
NLBP NIVEL LECHO BAJO DE PLAFÓN
NCP NIVEL CORONAMIENTO PRETIL
NCM NIVEL CORONAMIENTO MURO
NC NIVEL CERRAMIENTO

M-Y CLAVE DE MUROS
P-X CLAVE DE PISOS
M-X CLAVE DE MEMBRERÍA
CN-X CLAVE DE CANCELERÍA
C-X CLAVE DE PLAFONES
CP CLAVE DE COLUMNAS
CP-X CLAVE DE PUERTAS
CPR-X CLAVE DE CARPINTERÍA

CLAVE	MUROS
M-1	BLOCK HUECO DE CONCRETO 20X20X40CM ASENTADO CON MORTERO CEMENTO ARENA 1:4.
M-2	BLOCK HUECO DE CONCRETO 20X20X40CM CON ARLANADO FINO DE CEMENTO GRIS Y ARENA CERNIDA PROPORCIÓN (1:3 DE 2MM DE ESPESOR.
M-3	LADRILLO INDUSTRIAL 7X12X24 CM ASENTADO CON MORTERO DE ARENA 1:4.
M-4	LADRILLO ARTESANAL 6X12X20CM ASENTADO CON MORTERO DE ARENA 1:4.
M-5	CELOSÍA DE BLOCK HUECO DE CONCRETO 10X20X40 CM.
M-6	CELOSÍA DE LADRILLO INDUSTRIAL 7X12X24 CM.
M-7	CELOSÍA DE LADRILLO ARTESANAL 6X12X20 CM.
M-8	BLOCK HUECO DE CONCRETO 10X20X40 CM ASENTADO CON MORTERO CEMENTO ARENA 1:4.
M-9	PANEL DIVISORIO DE MADERA DE PINO DE 10 CM.
M-10	MURO DE CONCRETO APARENTE GRIS COLADO EN CIMBRA DE TRIPLAY DE PINO CON SELLADOR MATE A BASE DE AGUA.
M-11	CELOSÍA DE BLOCK HUECO DE CONCRETO 10X20X40 CM.
M-12	MOSAICO CERÁMICO DE 5 X 5CM
M-13	BLOCK HUECO DE CONCRETO 20X20X40CM ASENTADO CON MORTERO CEMENTO ARENA 1:4. CON SELLADOR ACRÍLICO MATE
M-14	CELOSÍA CUADRADA HUECA DE CONCRETO 10X20X20CM.

CLAVE	PISOS
P-1	ACABADO PULIDO EN PISO DE CONCRETO CON CEMENTO GRIS, AGUA, ACABADO CON LANA METÁLICA, JUNTAS CORTADAS CON DISCO.
P-2	PISO DE BARRO LOSETA SALTILLO 30X30X2.5 CM.
P-3	PISO DE BARRO LADRILLO ARTESANAL 24X12X2.5 CM.
P-4	DUELA DE MADERA DE INGENIERÍA
P-5	IMPERMEABILIZACIÓN ACRÍLICO BASE DE AGUA, PRIMARIO, GARANTIZADO A 5 AÑOS.
P-6	ACABADO MARTELINADO EN PISO DE CONCRETO CON CEMENTO GRIS, AGUA, JUNTAS CORTADAS CON DISCO.

CLAVE	TECHOS
T-1	APLANADO CON MORTERO CEMENTO - ARENA PROPORCIÓN 1:4 CON TERMINADO USO APLANADO.
T-2	LOSA ALIGERADA DE BARROBLOCK ACABADO APARENTE.
T-3	PÉRGOLA DE PERFILES METÁLICOS PTR ACABADO CON ESMALTE ALQUIDÁLICO ANTICORROSIVO
T-4	LOSA DE CONCRETO APARENTE GRIS COLADO EN CIMBRA DE TRIPLAY DE PINO CON SELLADOR MATE A BASE DE AGUA.

REVISIONES:

No.	DESCRIPCIÓN.	FECHA.

FIRMA PROPIETARIO:

FIRMA D. R. O.:

FIRMA CORRESPONSABLE:

FIRMA CORRESPONSABLE:

PROYECTO:

Sistema de Vivienda
FOVISSSTE

PROPIETARIO:

UBICACIÓN:
Coahuila, Nuevo León, Tamaulipas

PROYECTO EJECUTIVO

CONTENIDO:
MÓDULO HABITABLE DE CONEXIÓN 2N

ESCALA: 1:50 COTAS: METROS FECHA: 30/06/2020

CLAVE DE PLANO:
FOVR00-M7.DWG

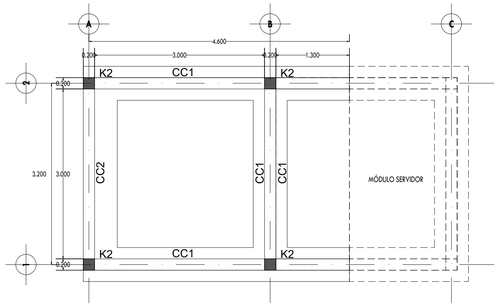

PLANTA CIMENTACIÓN

ESCALA 1:50

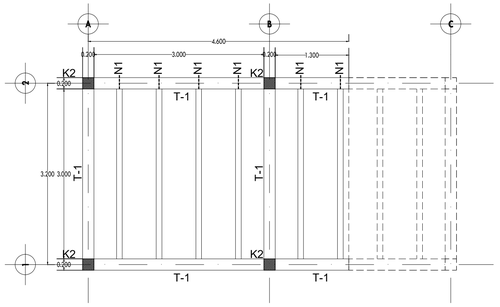

PLANTA ESTRUCTURAL

ESCALA 1:50

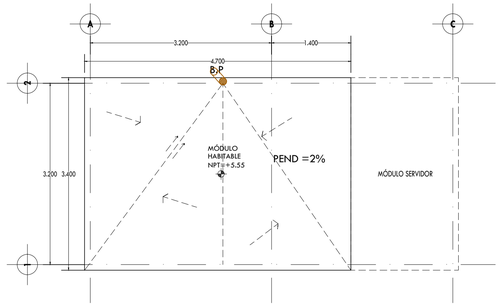

INST PLUVIAL

PLANTA ARQUITECTÓNICA NIVEL AZOTEA

ESCALA 1:50

BP = BAJANTE PLUVIAL

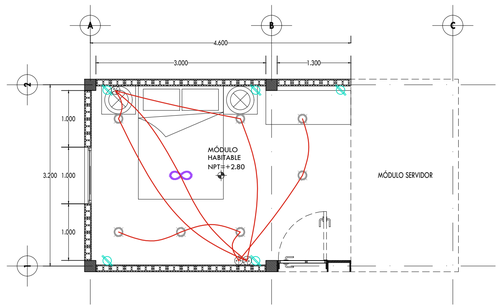

INST ELÉCTRICA

PLANTA ARQUITECTÓNICA

ESCALA 1:50

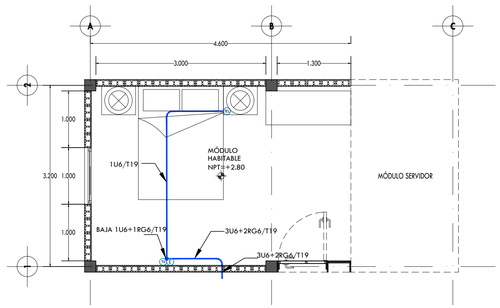

INST VOZ Y DATOS

PLANTA ARQUITECTÓNICA

ESCALA 1:50

PROFUNDIDAD DE DESPLANTE =HASTA ENCONTRAR TIERRA AMARILLA capacidad de carga =1.2kg/cm2

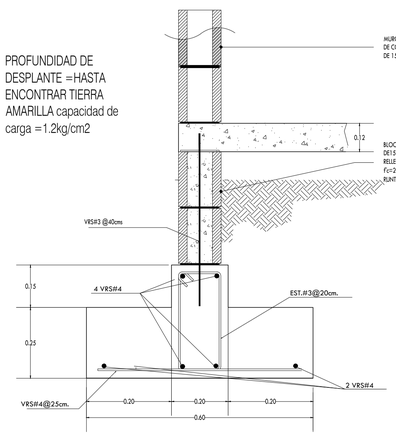

CC1-DETALLE CIMENTACIÓN

ESCALA 1:10

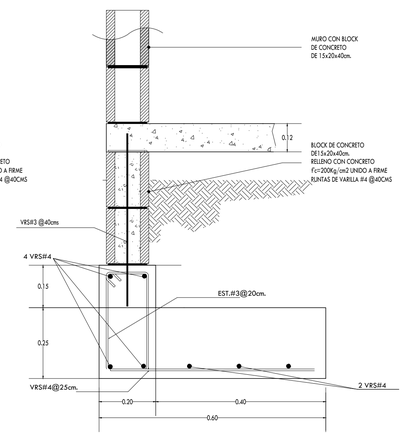

CC2-DETALLE CIMENTACIÓN

ESCALA 1:10

K1=CASTILLO de 20x20 con 4Vs #4 y est #2 @25cm.

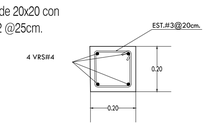

K2-DETALLE COLUMNA

ESCALA 1:10

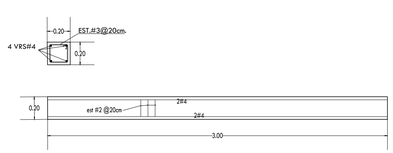

T1-DETALLE TRABE

ESCALA 1:50

LANDA SUBERVILLE

Tatiana Bilbao ESTUDIO

NOTAS GENERALES

ACOTACIONES EN METROS
NIVELES EN METROS
NO SE TOMARÁN COTAS A ESCALA DE ESTE PLANO
LAS COTAS SON A PAÑOS

ESTE PLANO DEBERÁ VERIFICARSE CON LOS CORRESPONDIENTES DE INSTALACIONES Y ESTRUCTURALES. CUALQUIER DISCREPANCIA DEBERÁ CONSULTARSE CON LA DIRECCIÓN DE LA OBRA.

EL CONTRATISTA RECTIFICARÁ EN EL LUGAR DE LA OBRA, ANTES DE EJECUTAR, LAS DIMENSIONES Y NIVELES
INDICADOS EN ESTE PLANO, DEBIENDO SOMETER A LA DIRECCIÓN DE LA OBRA CUALQUIER DIFERENCIA QUE HUBIERE, ASÍ COMO LA INTERPRETACIÓN QUE DE EL PROPIO CONTRATISTA A ESTE DIBUJO.

TODOS LOS ACABADOS SEÑALADOS EN ESTE PLANO DEBERÁN EJECUTARSE DE ACUERDO A LAS ESPECIFICACIONES CORRESPONDIENTES.
FAVOR DE REVISAR ESTE PLANO CON SUS CORRESPONDIENTES DE INGENIERÍAS, DISEÑO Y PAISAJE.
LAS OBRAS ARQUITECTÓNICAS TERMINADAS, MAQUETAS, PLANOS Y ESPECIFICACIONES, SON PROPIEDAD DE SU AUTOR INTELECTUAL LANDASUBERVILLE Y ESTÁN SUJETAS A LA PROTECCIÓN DE LA LEY FEDERAL DE DERECHO DE AUTOR ADMINISTRADA POR LA SECRETARÍA DE EDUCACIÓN PÚBLICA A TRAVÉS DEL INSTITUTO NACIONAL DE DERECHO DE AUTOR.

SIMBOLOGÍA :	INDICA :
corre	PUERTA CORREDIZA
	ESCALERA (SUBE/BAJA)
	CAMBIO DE NIVEL (PISO)
	CAMBIO DE NIVEL (TECHO)
	NIVEL EN CORTE
	NIVEL EN PLANTA
	CAMBIO DE MATERIAL (PISO)
	CAMBIO DE MATERIAL (TECHO)
	CAMBIO DE MATERIAL (MURO)
	CORTE (planta-alzado)
INSTALACIÓN ELÉCTRICA	
	BRAQUET MURO
	SALIDA DE CIELO
	SPOT PLAFÓN DIRIGIBLE
	SALIDA SPOT EMPOTRADO
	TABLERO CENTRO DE CARGA
CFE	**MEDIDOR CFE**
	APAGADOR
	APAGADOR VA Y VEN
	INTERRUPTOR GRAL.
INSTALACIÓN VOZ Y DATOS	
TV	SALIDA TELEVISIÓN *SEGÚN ALTURA DE VERSABOX
TEL	SALIDA TELÉFONO
E	NODO ETHERNET - CAT6

REVISIONES:

No.	DESCRIPCIÓN.	FECHA.

FIRMA PROPIETARIO:

FIRMA D. R. O.:

FIRMA CORRESPONSABLE:

FIRMA CORRESPONSABLE:

PROYECTO:

Sistema de Vivienda FOVISSSTE

PROPIETARIO:

UBICACIÓN:
Coahuila, Nuevo León, Tamaulipas

PROYECTO EJECUTIVO

CONTENIDO:
INGENIERÍAS MÓDULO SERVIDOR

ESCALA: 1:50 | COTAS: METROS | FECHA: 30/06/2020

CLAVE DE PLANO:
FOVR00-M7.I.DWG

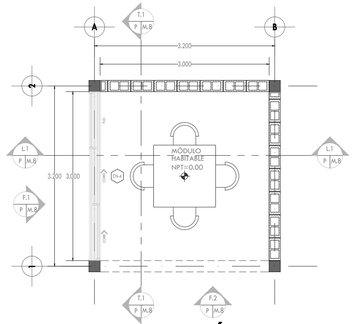

PLANTA ARQUITECTÓNICA NIVEL 1
ESCALA 1:50

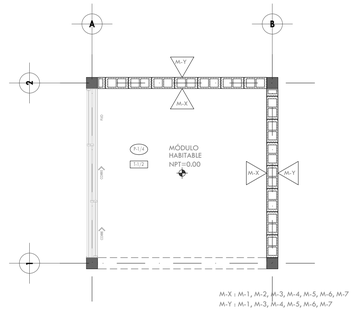

PLANTA ACABADOS NIVEL 1
ESCALA 1:50

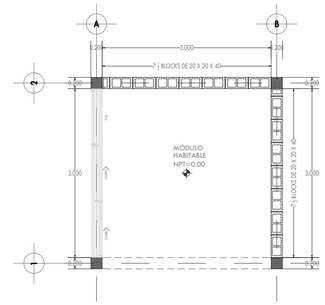

PLANTA ALBAÑILERIA NIVEL 1
ESCALA 1:50

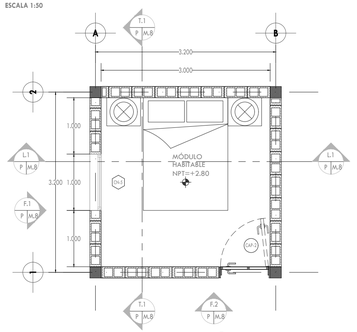

PLANTA ARQUITECTÓNICA NIVEL 2
ESCALA 1:50

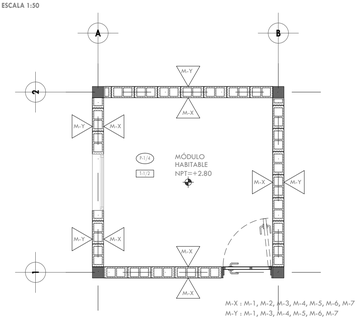

PLANTA ACABADOS NIVEL 2
ESCALA 1:50

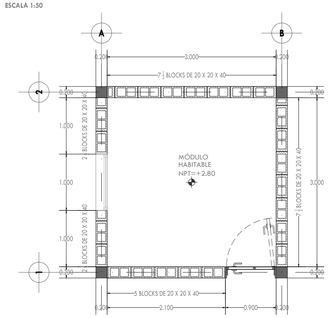

PLANTA ALBAÑILERIA NIVEL 2
ESCALA 1:50

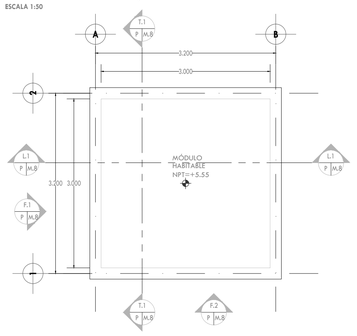

PLANTA ARQUITECTÓNICA AZOTEA
ESCALA 1:50

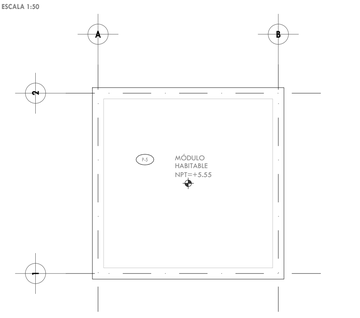

PLANTA ACABADOS AZOTEA
ESCALA 1:50

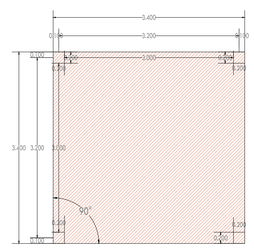

PLANTA TRAZO NIVEL 1
ESCALA 1:50

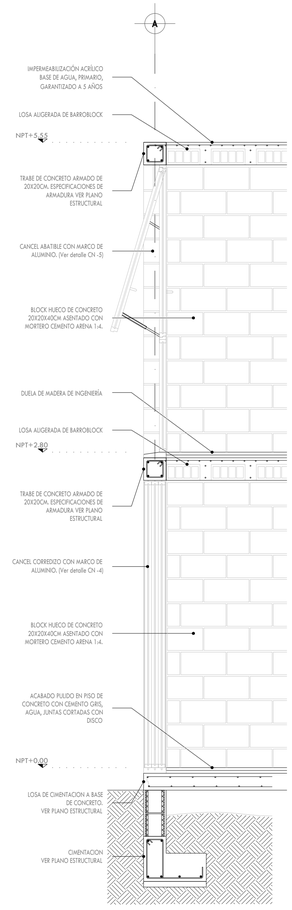

CORTE POR FACHADA
ESCALA 1:25

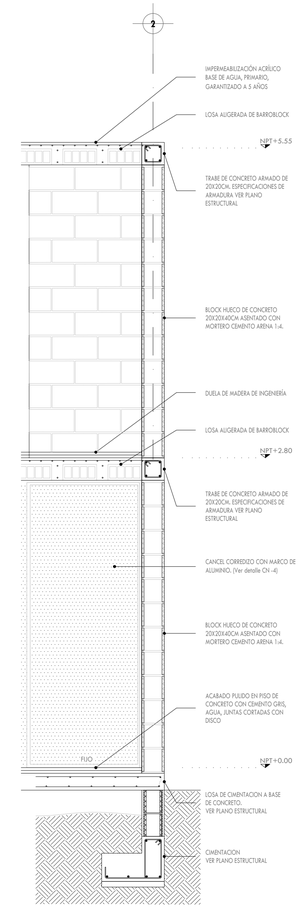

CORTE POR FACHADA 2
ESCALA 1:25

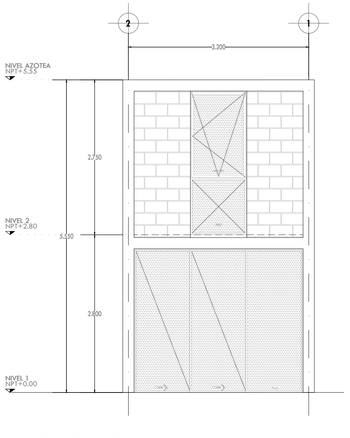

FACHADA 1
ESCALA 1:50

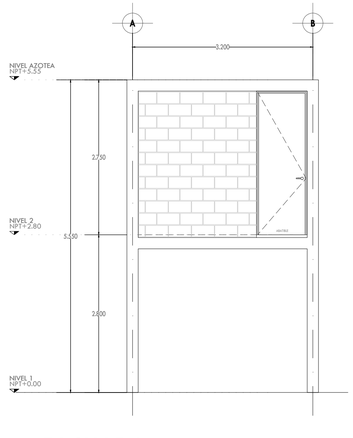

FACHADA 2
ESCALA 1:50

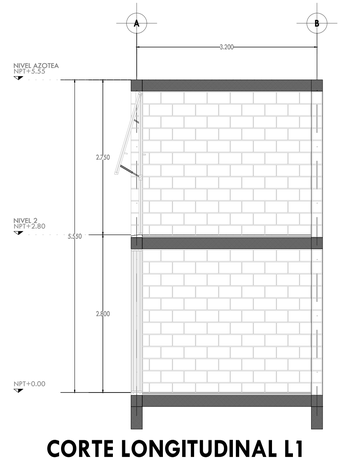

CORTE LONGITUDINAL L1
ESCALA 1:50

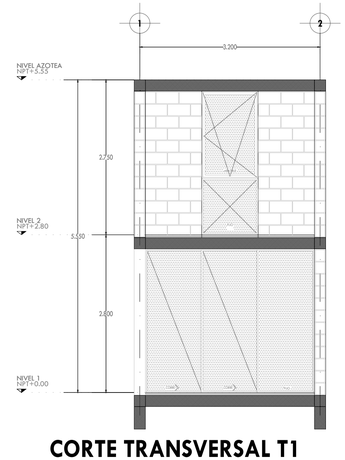

CORTE TRANSVERSAL T1
ESCALA 1:50

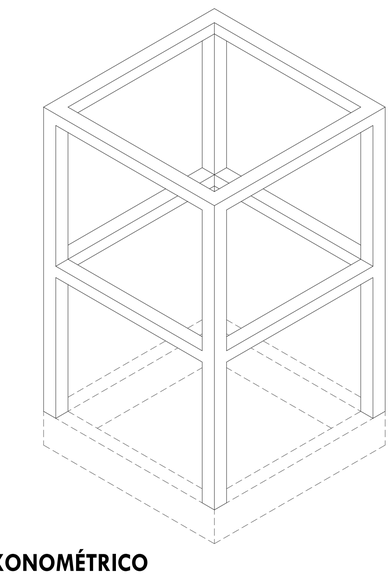

AXONOMÉTRICO
ESCALA 1:50

LANDA SUBERVILLE

Tatiana Bilbao ESTUDIO

NOTAS GENERALES

ACOTACIONES EN METROS
NIVELES EN METROS
NO SE TOMARÁN COTAS A ESCALA DE ESTE PLANO
LAS COTAS SON A PAÑOS

ESTE PLANO DEBERÁ VERIFICARSE CON LOS CORRESPONDIENTES DE INSTALACIONES Y ESTRUCTURALES. CUALQUIER DISCREPANCIA DEBERÁ CONSULTARSE CON LA DIRECCIÓN DE LA OBRA.

EL CONTRATISTA RECTIFICARÁ EN EL LUGAR DE LA OBRA, ANTES DE EJECUTAR, LAS DIMENSIONES Y NIVELES INDICADOS EN ESTE PLANO, DEBIENDO SOMETER A LA DIRECCIÓN DE LA OBRA CUALQUIER DIFERENCIA QUE HUBIERE, ASÍ COMO LA INTERPRETACIÓN QUE DE EL PROPIO CONTRATISTA A ESTE DIBUJO.

TODOS LOS ACABADOS SEÑALADOS EN ESTE PLANO DEBERÁN EJECUTARSE DE ACUERDO A LAS ESPECIFICACIONES CORRESPONDIENTES.

FAVOR DE REVISAR ESTE PLANO CON SUS CORRESPONDIENTES DE INGENIERÍAS, DISEÑO Y PAISAJE.
LAS OBRAS ARQUITECTÓNICAS TERMINADAS, MAQUETAS PLANOS Y ESPECIFICACIONES, SON PROPIEDAD DE SU AUTOR INTELECTUAL LANDASUBERVILLE. Y ESTÁN SUJETAS A LA PROTECCIÓN DE LA LEY FEDERAL DE DERECHO DE AUTOR ADMINISTRADA POR LA SECRETARÍA DE EDUCACIÓN PÚBLICA A TRAVÉS DEL INSTITUTO NACIONAL DE DERECHO DE AUTOR.

SIMBOLOGÍA :	INDICA :
corre	PUERTA CORREDIZA
	ESCALERA (SUBE/BAJA)
	CAMBIO DE NIVEL (PISO)
	CAMBIO DE NIVEL (TECHO)
	NIVEL EN CORTE
	NIVEL EN PLANTA
	CAMBIO DE MATERIAL (PISO)
	CAMBIO DE MATERIAL (TECHO)
	CAMBIO DE MATERIAL (MURO)
	CORTE (planta-alzado)

NOMENCLATURA :

NPT	NIVEL PISO TERMINADO	M-X	CLAVE DE MUROS
NSL	NIVEL SUPERIOR DE LOSA ESTRUCTURAL	P-X	CLAVE DE PISOS
NLBL	NIVEL LECHO BAJO DE LOSA ESTRUCTURAL	H-X	CLAVE DE HERRERÍA
NLBP	NIVEL LECHO BAJO DE PLAFÓN	CN-X	CLAVE DE CANCELERÍA
NCP	NIVEL CORONAMIENTO PRETIL		
NCM	NIVEL CORONAMIENTO MURO	L-X	CLAVE DE PLAFONES
NC	NIVEL CERRAMIENTO	C-X	CLAVE DE COLUMNAS
		CAP-X	CLAVE DE PUERTAS
		CRP-X	CLAVE DE CARPINTERÍA

CLAVE	MUROS
M-1	BLOCK HUECO DE CONCRETO 20X20X40CM ASENTADO CON MORTERO CEMENTO ARENA 1-4.
M-2	BLOCK HUECO DE CONCRETO 20X20X40CM CON APLANADO FINO DE CEMENTO GRIS Y ARENA CERNIDA PROPORCIÓN 1:3 DE 2MM DE ESPESOR.
M-3	LADRILLO INDUSTRIAL 7X12X24 CM ASENTADO CON MORTERO DE ARENA 1-4.
M-4	LADRILLO ARTESANAL 6X12X20CM ASENTADO CON MORTERO DE ARENA 1-4.
M-5	CELOSÍA DE BLOCK HUECO DE CONCRETO 10X20X40 CM.
M-6	CELOSÍA DE LADRILLO INDUSTRIAL 7X12X24 CM.
M-7	CELOSÍA DE LADRILLO ARTESANAL 6X12X20 CM.
M-8	BLOCK HUECO DE CONCRETO 10X20X40 CM ASENTADO CON MORTERO CEMENTO ARENA 1-4.
M-9	PANEL DIVISORIO DE MADERA DE PINO DE 10 CM.
M-10	MURO DE CONCRETO APARENTE GRIS COLADO EN CIMBRA DE TRIPLAY DE PINO CON SELLADOR MATE A BASE DE AGUA.
M-11	CELOSÍA DE BLOCK HUECO DE CONCRETO 10X20X40 CM.
M-12	MOSAICO CERÁMICO DE 5 X 5CM
M-13	BLOCK HUECO DE CONCRETO 20X20X40CM ASENTADO CON MORTERO CEMENTO ARENA 1-4. CON SELLADOR ACRÍLICO MATE
M-14	CELOSÍA CUADRADA HUECA DE CONCRETO 10X20X20CM.

CLAVE	PISOS
P-1	ACABADO PULIDO EN PISO DE CONCRETO CON CEMENTO GRIS, AGUA, ACABADO CON LAINA METÁLICA, JUNTAS CORTADAS CON DISCO.
P-2	PISO DE BARRO LOSETA SALTILLO 30X30X2.5 CM.
P-3	PISO DE BARRO LADRILLO ARTESANAL 24X12X2.5 CM.
P-4	DUELA DE MADERA DE INGENIERÍA
P-5	IMPERMEABILIZACIÓN ACRÍLICO BASE DE AGUA, PRIMARIO, GARANTIZADO A 5 AÑOS.
P-6	ACABADO MARTELINADO EN PISO DE CONCRETO CON CEMENTO GRIS, AGUA, JUNTAS CORTADAS CON DISCO.

CLAVE	TECHOS
T-1	APLANADO CON MORTERO CEMENTO - ARENA PROPORCIÓN 1:4 CON TERMINADO USO APLANADO.
T-2	LOSA ALIGERADA DE BARROBLOCK ACABADO APARENTE.
T-3	PÉRGOLA DE PERFILES METÁLICOS PTR ACABADO CON ESMALTE ALQUÍDALICO ANTICORROSIVO.
T-4	LOSA DE CONCRETO APARENTE GRIS COLADO EN CIMBRA DE TRIPLAY DE PINO CON SELLADOR MATE A BASE DE AGUA.

REVISIONES:

No.	DESCRIPCIÓN.	FECHA.

FIRMA PROPIETARIO:

FIRMA D. R. O.:

FIRMA CORRESPONSABLE:

FIRMA CORRESPONSABLE:

PROYECTO:

Sistema de Vivienda
FOVISSSTE

PROPIETARIO:

UBICACIÓN:
Coahuila, Nuevo León, Tamaulipas

PROYECTO EJECUTIVO

CONTENIDO:
MÓDULO HABITABLE SENCILLO 2N

ESCALA: 1:50 COTAS: METROS FECHA: 30/06/2020

CLAVE DE PLANO:
FOVR00-M8.DWG

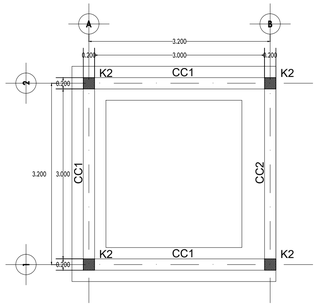

PLANTA CIMENTACIÓN

ESCALA 1:50

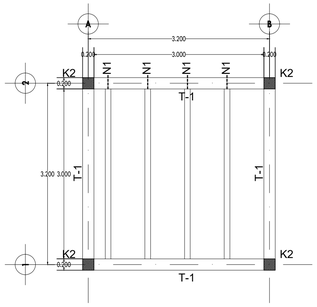

PLANTA ESTRUCTURAL

ESCALA 1:50

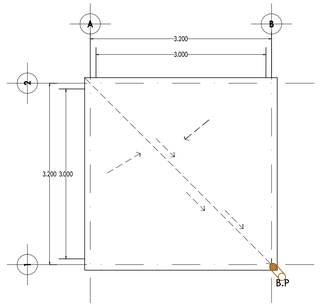

INST PLUVIAL

PLANTA ARQUITECTÓNICA NIVEL AZOTEA

ESCALA 1:50

BP = BAJANTE PLUVIAL

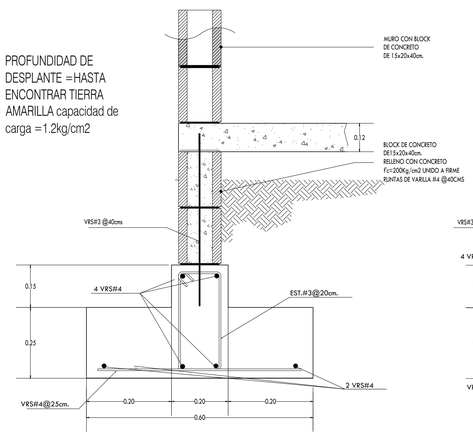

CC1-DETALLE CIMENTACIÓN

ESCALA 1:10

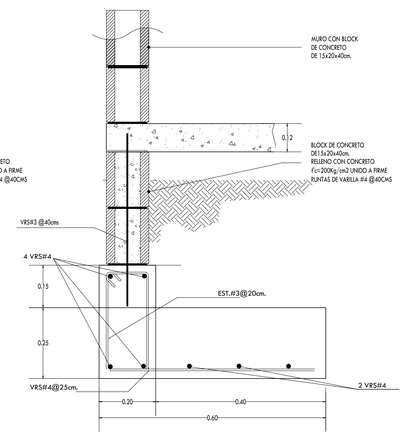

CC2-DETALLE CIMENTACIÓN

ESCALA 1:10

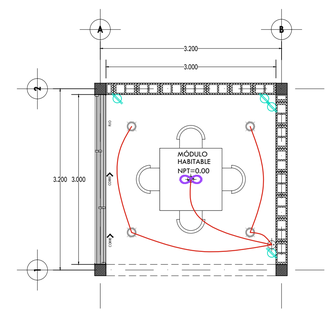

INST ELÉCTRICA

PLANTA ARQUITECTÓNICA NIVEL 1

ESCALA 1:50

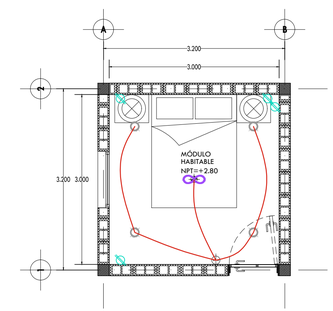

INST ELÉCTRICA

PLANTA ARQUITECTÓNICA NIVEL 2

ESCALA 1:50

K1=CASTILLO de 20x20 con
4Vs #4 y est #2 @25cm.

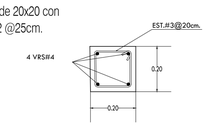

K2-DETALLE COLUMNA

ESCALA 1:10

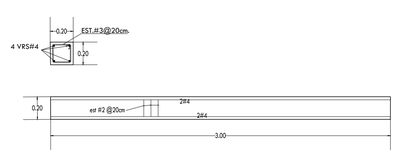

T1-DETALLE TRABE

ESCALA 1:50

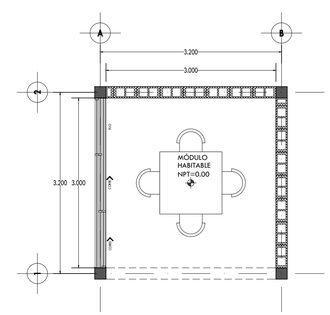

INST VOZ Y DATOS

PLANTA ARQUITECTÓNICA NIVEL 1

ESCALA 1:50

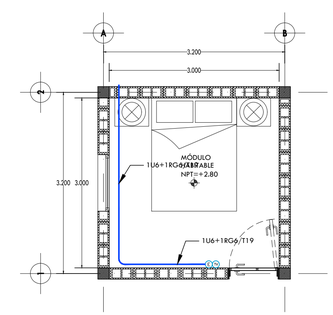

INST VOZ Y DATOS

PLANTA ARQUITECTÓNICA NIVEL 2

ESCALA 1:50

LANDA SUBERVILLE

Tatiana Bilbao ESTUDIO

NOTAS GIENERALES

ACOTACIONES EN METROS
NIVELES EN METROS
NO SE TOMARÁN COTAS A ESCALA DE ESTE PLANO
LAS COTAS SON A PAÑOS

ESTE PLANO DEBERÁ VERIFICARSE CON LOS CORRESPONDIENTES DE INSTALACIONES Y ESTRUCTURALES ,CUALQUIER DISCREPANCIA DEBERÁ CONSULTARSE CON LA DIRECCIÓN DE LA OBRA.

EL CONTRATISTA RECTIFICARÁ EN EL LUGAR DE LA OBRA, ANTES DE EJECUTAR, LAS DIMENSIONES Y NIVELES
INDICADOS EN ESTE PLANO, DEBIENDO SOMETER A LA DIRECCIÓN DE LA OBRA CUALQUIER DIFERENCIA QUE HUBIERE, ASÍ COMO LA INTERPRETACIÓN QUE DE EL, PROPIO CONTRATISTA A ESTE DIBLUO.

TODOS LOS ACABADOS SEÑALADOS EN ESTE PLANO DEBERÁN EJECUTARSE DE ACUERDO A LAS ESPECIFICACIONES CORRESPONDIENTES.
FAVOR DE REVISAR ESTE PLANO CON SUS CORRESPONDIENTES DE INGENIERÍAS, DISEÑO Y PAISAJE.
LAS OBRAS ARQUITECTÓNICAS TERMINADAS, MAQUETAS, PLANOS Y ESPECIFICACIONES, SON PROPIEDAD DE SU AUTOR INTELECTUAL LANDASUBERVILLE Y ESTÁN SUJETAS A LA PROTECCIÓN DE LA LEY FEDERAL DE DERECHO DE AUTOR ADMINISTRADA POR LA SECRETARÍA DE EDUCACIÓN PÚBLICA A TRAVÉS DEL INSTITUTO NACIONAL DE DERECHO DE AUTOR.

SIMBOLOGÍA :	INDICA :
corre	PUERTA CORREDIZA
	ESCALERA (SUBE/BAJA)
	CAMBIO DE NIVEL (PISO)
	CAMBIO DE NIVEL (TECHO)
	NIVEL EN CORTE
	NIVEL EN PLANTA
	CAMBIO DE MATERIAL (PISO)
	CAMBIO DE MATERIAL (TECHO)
	CAMBIO DE MATERIAL (MURO)
	CORTE (planta-alzado)
INSTALACIÓN ELÉCTRICA	
	BRAQUET MURO
	SALIDA DE CIELO
	SPOT PLAFÓN DIRIGIBLE
	SALIDA SPOT EMPOTRADO
	TABLERO CENTRO DE CARGA
CFE	**MEDIDOR CFE**
	APAGADOR
	APAGADOR VA Y VEN
	INTERRUPTOR GRAL.
INSTALACIÓN VOZ Y DATOS	
TV	SALIDA TELEVISIÓN *SEGÚN ALTURA DE VERSABOX
TEL	SALIDA TELÉFONO
E	NODO ETHERNET - CAT6

REVISIONES:

No.	DESCRIPCIÓN.	FECHA.

FIRMA PROPIETARIO:

FIRMA D. R. O.:

FIRMA CORRESPONSABLE:

FIRMA CORRESPONSABLE:

PROYECTO:

Sistema de Vivienda
FOVISSSTE

PROPIETARIO:

UBICACIÓN:
Coahuila, Nuevo León, Tamaulipas

PROYECTO EJECUTIVO

CONTENIDO:
INGENIERÍAS MÓDULO HABITABLE

ESCALA: 1:50 | COTAS: METROS | FECHA: 30/06/2020

CLAVE DE PLANO:
FOVR00-M8.I.DWG

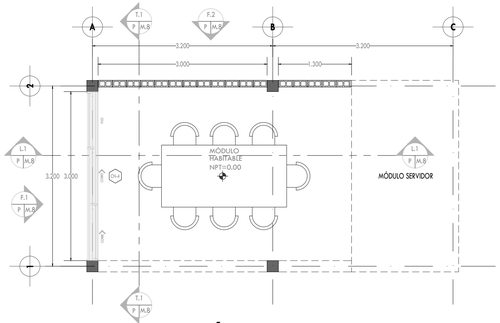

PLANTA ARQUITECTÓNICA NIVEL 1
ESCALA 1:50

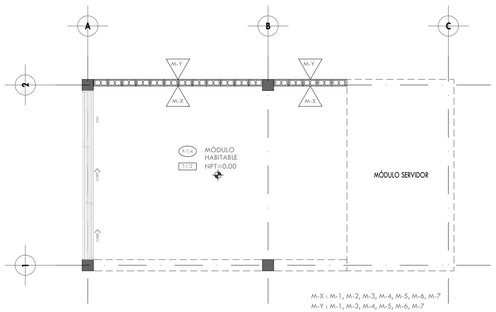

PLANTA ACABADOS NIVEL 1
ESCALA 1:50

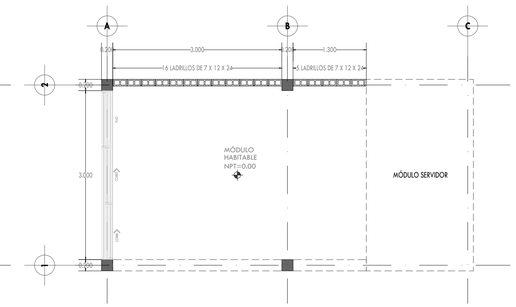

PLANTA ALBAÑILERIA NIVEL 1
ESCALA 1:50

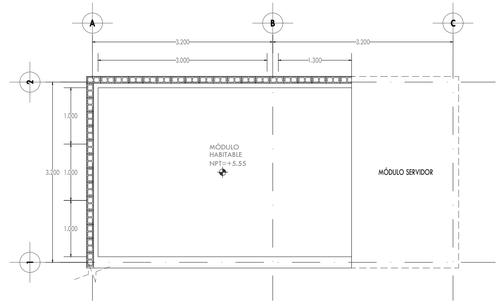

PLANTA ARQUITECTÓNICA NIVEL 2
ESCALA 1:50

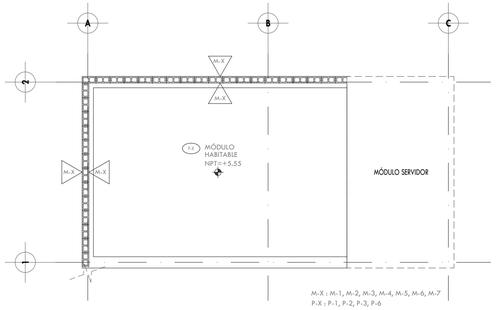

PLANTA ACABADOS NIVEL 2
ESCALA 1:50

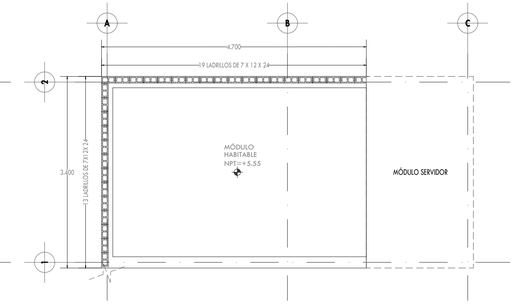

PLANTA ALBAÑILERIA NIVEL 2
ESCALA 1:50

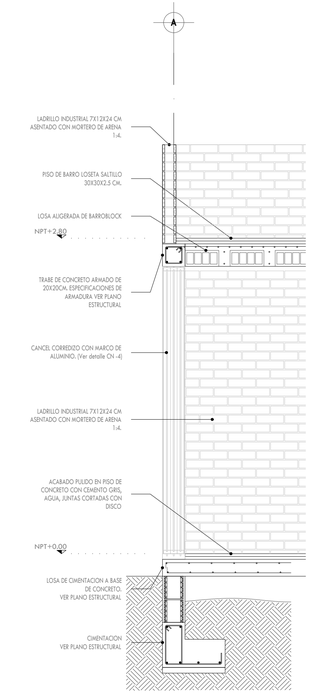

CORTE POR FACHADA
ESCALA 1:25

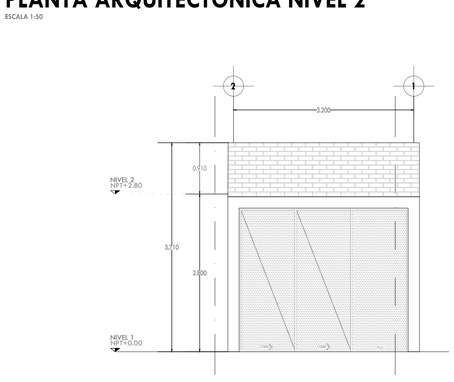

FACHADA 1
ESCALA 1:50

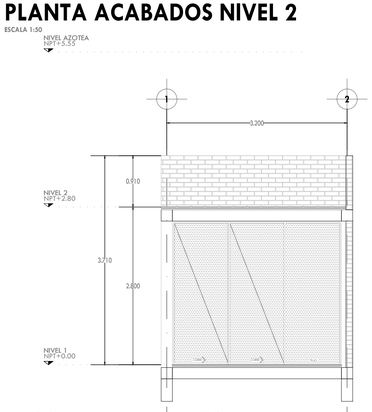

CORTE TRANSVERSAL T1
ESCALA 1:50

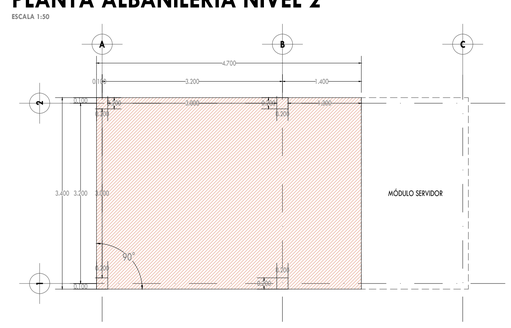

PLANTA TRAZO NIVEL 1
ESCALA 1:50

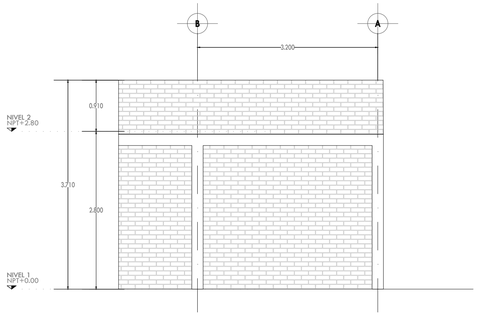

FACHADA 2
ESCALA 1:50

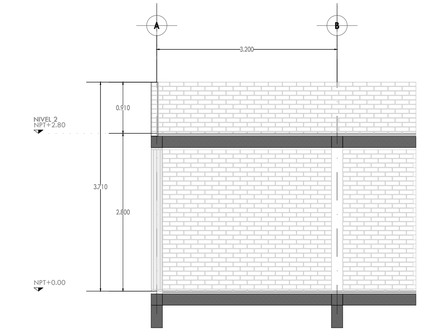

CORTE LONGITUDINAL L1
ESCALA 1:50

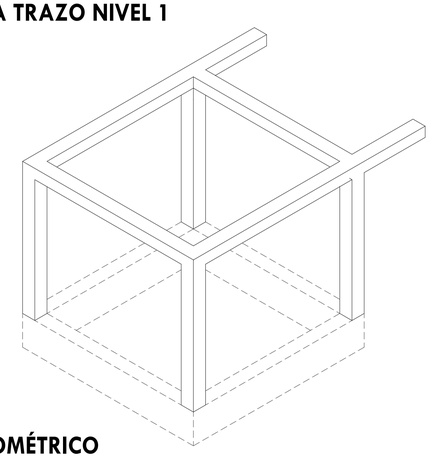

AXONOMÉTRICO
ESCALA 1:50

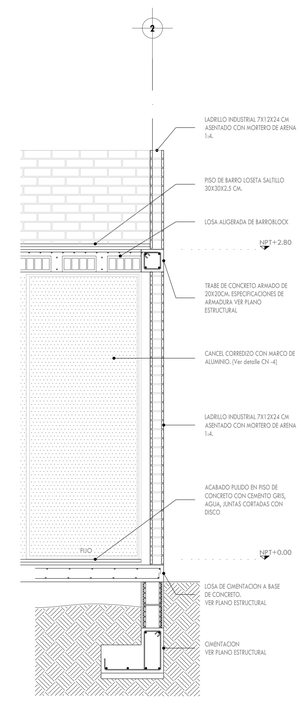

CORTE POR FACHADA 2
ESCALA 1:25

LANDA SUBERVILLE

Tatiana Bilbao ESTUDIO

NOTAS GENERALES

ACOTACIONES EN METROS
NIVELES EN METROS
NO SE TOMARÁN COTAS A ESCALA DE ESTE PLANO
LAS COTAS SON A PAÑOS

ESTE PLANO DEBERÁ VERIFICARSE CON LOS CORRESPONDIENTES DE INSTALACIONES Y ESTRUCTURALES. CUALQUIER DISCREPANCIA DEBERÁ CONSULTARSE CON LA DIRECCIÓN DE LA OBRA.

EL CONTRATISTA RECTIFICARÁ EN EL LUGAR DE LA OBRA, ANTES DE EJECUTAR, LAS DIMENSIONES Y NIVELES INDICADOS EN ESTE PLANO, DEBIENDO SOMETER A LA DIRECCIÓN DE LA OBRA CUALQUIER DIFERENCIA QUE HUBIERE, ASÍ COMO LA INTERPRETACIÓN QUE DE EL PROPIO CONTRATISTA A ESTE DIBUJO.

TODOS LOS ACABADOS SEÑALADOS EN ESTE PLANO DEBERÁN EJECUTARSE DE ACUERDO A LAS ESPECIFICACIONES CORRESPONDIENTES.

FAVOR DE REVISAR ESTE PLANO CON SUS CORRESPONDIENTES DE INGENIERÍAS, DISEÑO Y PAISAJE.

LAS OBRAS ARQUITECTÓNICAS TERMINADAS, MAQUETAS PLANOS Y ESPECIFICACIONES, SON PROPIEDAD DE SU AUTOR INTELECTUAL LANDASUBERVILLE Y ESTÁN SUJETAS A LA PROTECCIÓN DE LA LEY FEDERAL DE DERECHO DE AUTOR ADMINISTRADA POR LA SECRETARÍA DE EDUCACIÓN PÚBLICA A TRAVÉS DEL INSTITUTO NACIONAL DE DERECHO DE AUTOR.

SIMBOLOGÍA :	INDICA :
corre	PUERTA CORREDIZA
	ESCALERA (SUBE/BAJA)
	CAMBIO DE NIVEL (PISO)
	CAMBIO DE NIVEL (TECHO)
	NIVEL EN CORTE
	NIVEL EN PLANTA
	CAMBIO DE MATERIAL (PISO)
	CAMBIO DE MATERIAL (TECHO)
	CAMBIO DE MATERIAL (MURO)
	CORTE (planta-alzado)

NOMENCLATURA :

NPT	NIVEL PISO TERMINADO	M-X	CLAVE DE MUROS
NSL	NIVEL SUPERIOR DE LOSA ESTRUCTURAL	P-X	CLAVE DE PISOS
NLBL	NIVEL LECHO BAJO DE LOSA ESTRUCTURAL	H-X	CLAVE DE HERRERIA
NLBP	NIVEL LECHO BAJO DE PLAFÓN	CN-X	CLAVE DE CANCELERIA
NCP	NIVEL CORONAMIENTO PRETIL		
NCM	NIVEL CORONAMIENTO MURO	C-X	CLAVE DE PLAFONES
NC	NIVEL CERRAMIENTO	CV	CLAVE DE COLUMNAS
		CAP	CLAVE DE PUERTAS
		CAR-X	CLAVE DE CARPINTERIA

CLAVE	MUROS
M-1	BLOCK HUECO DE CONCRETO 20X20X40CM ASENTADO CON MORTERO CEMENTO ARENA 1-4.
M-2	BLOCK HUECO DE CONCRETO 20X20X40CM CON APLANADO FINO DE CEMENTO GRIS Y ARENA CERNIDA PROPORCION 1:3 DE 2MM DE EPESOR.
M-3	LADRILLO INDUSTRIAL 7X12X24 CM ASENTADO CON MORTERO DE ARENA 1-4.
M-4	LADRILLO ARTESANAL 6X12X20CM ASENTADO CON MORTERO DE ARENA 1-4.
M-5	CELOSÍA DE BLOCK HUECO DE CONCRETO 10X20X40 CM.
M-6	CELOSÍA DE LADRILLO INDUSTRIAL 7X12X24 CM.
M-7	CELOSÍA DE LADRILLO ARTESANAL 6X12X20 CM.
M-8	BLOCK HUECO DE CONCRETO 10X20X40 CM ASENTADO CON MORTERO CEMENTO ARENA 1-4.
M-9	PANEL DIVISORIO DE MADERA DE PINO DE 10 CM.
M-10	MURO DE CONCRETO APARENTE GRIS COLADO EN CIMBRA DE TRIPLAY DE PINO CON SELLADOR MATE A BASE DE AGUA.
M-11	CELOSÍA DE BLOCK HUECO DE CONCRETO 10X20X40 CM.
M-12	MOSAICO CERÁMICO DE 5 X 5CM
M-13	BLOCK HUECO DE CONCRETO 20X20X40CM ASENTADO CON MORTERO CEMENTO ARENA 1-4. CON SELLADOR ACRÍLICO MATE
M-14	CELOSÍA CUADRADA HUECA DE CONCRETO 10X20X20CM.

CLAVE	PISOS
P-1	ACABADO PULIDO EN PISO DE CONCRETO CON CEMENTO GRIS, AGUA, ACABADO CON LLANA METÁLICA, JUNTAS CORTADAS CON DISCO.
P-2	PISO DE BARRO LOSETA SALTILLO 30X30X2.5 CM.
P-3	PISO DE BARRO LADRILLO ARTESANAL 24X12X2.5 CM.
P-4	DUELA DE MADERA DE INGENIERÍA
P-5	IMPERMEABILIZACIÓN ACRÍLICO BASE DE AGUA, PRIMARIO, GARANTIZADO A 5 AÑOS.
P-6	ACABADO MARTELINADO EN PISO DE CONCRETO CON CEMENTO GRIS, AGUA, JUNTAS CORTADAS CON DISCO.

CLAVE	TECHOS
T-1	APLANADO CON MORTERO CEMENTO - ARENA PROPORCIÓN 1-4 CON TERMINADO USO APLANADO.
T-2	LOSA ALIGERADA DE BARROBLOCK ACABADO APARENTE.
T-3	PÉRGOLA DE PERFILES METÁLICOS PTR ACABADO CON ESMALTE ALQUÍDALICO ANTICORROSIVO.
T-4	LOSA DE CONCRETO APARENTE GRIS COLADO EN CIMBRA DE TRIPLAY DE PINO CON SELLADOR MATE A BASE DE AGUA.

REVISIONES:

No.	DESCRIPCIÓN.	FECHA.

FIRMA PROPIETARIO:

FIRMA D. R. O. :

FIRMA CORRESPONSABLE:

FIRMA CORRESPONSABLE:

PROYECTO:

Sistema de Vivienda FOVISSSTE

PROPIETARIO:

UBICACIÓN:

Coahuila, Nuevo León, Tamaulipas

PROYECTO EJECUTIVO

CONTENIDO:
MÓDULO HABITABLE SENCILLO 2N

ESCALA: 1:50 | COTAS: METROS | FECHA: 30/06/2020

CLAVE DE PLANO:
FOVR00-M 8.1.DWG

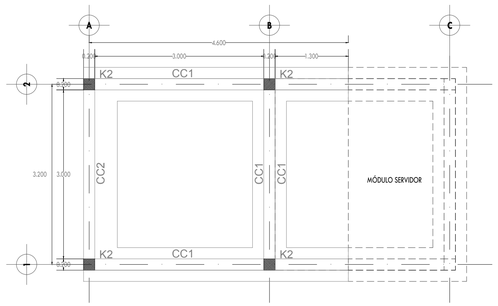

PLANTA CIMENTACIÓN

ESCALA 1:50

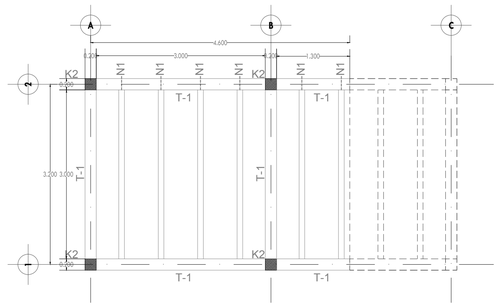

PLANTA ESTRUCTURAL

ESCALA 1:50

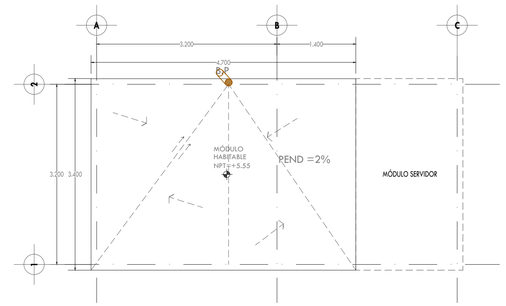

INST PLUVIAL

PLANTA ARQUITECTÓNICA NIVEL AZOTEA

ESCALA 1:50

BP = BAJANTE PLUVIAL

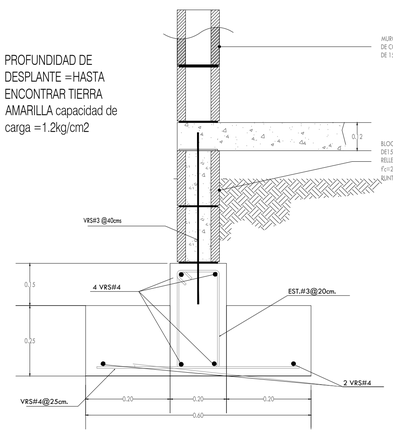

CC1-DETALLE CIMENTACIÓN

ESCALA 1:10

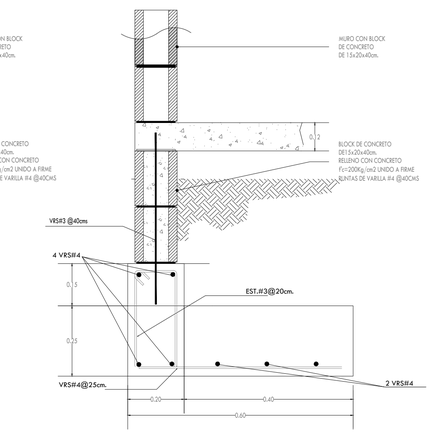

CC2-DETALLE CIMENTACIÓN

ESCALA 1:10

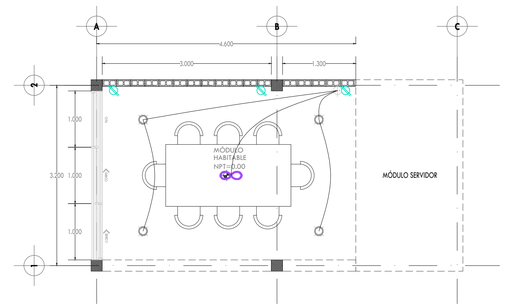

INST ELÉCTRICA

PLANTA ARQUITECTÓNICA

ESCALA 1:50

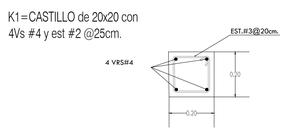

K2-DETALLE COLUMNA

ESCALA 1:10

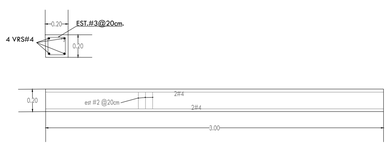

T1-DETALLE TRABE

ESCALA 1:50

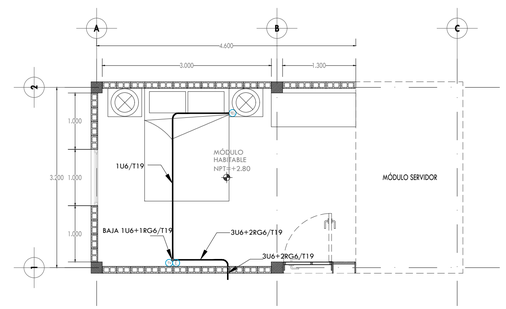

INST VOZ Y DATOS

PLANTA ARQUITECTÓNICA

ESCALA 1:50

LANDA SUBERVILLE

Tatiana Bilbao ESTUDIO

NOTAS GENERALES

ACOTACIONES EN METROS
NIVELES EN METROS
NO SE TOMARÁN COTAS A ESCALA DE ESTE PLANO
LAS COTAS SON A PAÑOS

ESTE PLANO DEBERÁ VERIFICARSE CON LOS CORRESPONDIENTES DE INSTALACIONES Y ESTRUCTURALES ,CUALQUIER DISCREPANCIA DEBERÁ CONSULTARSE CON LA DIRECCIÓN DE LA OBRA.

EL CONTRATISTA RECTIFICARÁ EN EL LUGAR DE LA OBRA, ANTES DE EJECUTAR, LAS DIMENSIONES Y NIVELES INDICADOS EN ESTE PLANO, DEBIENDO SOMETER A LA DIRECCIÓN DE LA OBRA CUALQUIER DIFERENCIA QUE HUBIERE, ASÍ COMO LA INTERPRETACIÓN QUE DE EL PROPIO CONTRATISTA A ESTE DIBUJO.

TODOS LOS ACABADOS SEÑALADOS EN ESTE PLANO DEBERÁN EJECUTARSE DE ACUERDO A LAS ESPECIFICACIONES CORRESPONDIENTES.
FAVOR DE REVISAR ESTE PLANO CON SUS CORRESPONDIENTES DE INGENIERÍAS, DISEÑO Y FACHADE.
LAS OBRAS ARQUITECTÓNICAS TERMINADAS, MAQUETAS,PLANOS Y ESPECIFICACIONES, SON PROPIEDAD DE SU AUTOR INTELECTUAL LANDASUBERVILLE Y ESTÁN SUJETAS A LA PROTECCIÓN DE LA LEY FEDERAL DE DERECHO DE AUTOR ADMINISTRADA POR LA SECRETARÍA DE EDUCACIÓN PÚBLICA A TRAVÉS DEL INSTITUTO NACIONAL DE DERECHO DE AUTOR.

SIMBOLOGÍA :	INDICA :
corre	PUERTA CORREDIZA
	ESCALERA (SUBE/BAJA)
	CAMBIO DE NIVEL (PISO)
	CAMBIO DE NIVEL (TECHO)
	NIVEL EN CORTE
	NIVEL EN PLANTA
	CAMBIO DE MATERIAL (PISO)
	CAMBIO DE MATERIAL (TECHO)
	CAMBIO DE MATERIAL (MURO)
	CORTE (planta-alzado)
INSTALACIÓN ELÉCTRICA	
	BRAQUET MURO
	SALIDA DE CIELO
	SPOT PLAFÓN DIRIGIBLE
	SALIDA SPOT EMPOTRADO
	TABLERO CENTRO DE CARGA
EVR	MEDIDOR CFE
	APAGADOR
	APAGADOR VIA Y VEN
	INTERRUPTOR GRAL.
INSTALACIÓN VOZ Y DATOS	
	SALIDA TELEVISIÓN *SEGÚN ALTURA DE VERSABOX
	SALIDA TELÉFONO
	NODO ETHERNET - CAT6

REVISIONES:

No.	DESCRIPCIÓN.	FECHA.

FIRMA PROPIETARIO:

FIRMA D. R. O.:

FIRMA CORRESPONSABLE:

FIRMA CORRESPONSABLE:

PROYECTO:

Sistema de Vivienda FOVISSSTE

PROPIETARIO:

UBICACIÓN:
Coahuila, Nuevo León, Tamaulipas

PROYECTO EJECUTIVO

CONTENIDO:
INGENIERÍAS MÓDULO HABITABLE

ESCALA: 1:50 | COTAS: METROS | FECHA: 30/06/2020

CLAVE DE PLANO:
FOVR00-M8.1.I.DWG