CARACTERISTICAS PRINCIPALES

Ancho	5.4 m
Altura	3 m
Longitud	7.2 m largo (exc. Herramientas montadas en parte posterior)
Peso máximo en el aire (en modo rastreo, deslizamiento y operación de tubería)	23,000 kg incluyendo 200 kg carga útil
Peso en agua de mar (equipado con plataforma baja montada)	Neutral
Peso en agua de mar (equ, con orugas)	900 Kg +/– 100 Kg
Capacidad de profundidad	1,500 m (2,500 m opción)

Ambiental

Temperatura en el aire	Máximo -20° C a 40° C
Humedad	100%
Temperatura del agua de mar	hasta 32° C

tencia

Potencia del vehículo	750 hp

SUPERVISION

Cámara de luz baja	Una, ROS 2020 Navigator 3,000 m
Cámara de color miniatura	Dos, Simrad OE14-106 Inspección, 3,000 m
Cámara de Color	Dos, Simrad OE1366 con zoom y foco, 3,000 m Dos, Simrad OE1392 Observación miniatura, 3,000 m
Luces	12 luces de 120 vac, 250 w ROS QL3000
Sonar	Uno Tritech Super Seaking DFS, 4,000 m
Rastreador de tubería TSS 440	un rastreador de tubería/cable
..filadores DHSS D	Tritech Super Seaking DFP, 4,000 m
Camera de paneo/inclinación	4 PSSL tipo HA302, non-feedback
Camera de inclinación	dos PSSL tipo HA302, no retroalimentación

Especificaciones de la herramienta

Herramientas de enterramiento

Una de zanjado por jeteo intercambiable -línea de flujo de 2 m

Un eductor de zanjado intercambiable-línea de flujo de 2.0 m de largo y/o herramienta de zanjado

Un aditamento de la herramienta de relleno de zanja intercambiable

Tres herramientas de zanjado por jeteo intercambiables de 1.0 m,
2.0 m and 3.0 m

Sensores de jeteo para enterramiento

Posición amplia y angosta del brazo de enterramiento en babor a partir de la línea central

Posición amplia y angosta del brazo de enterramiento en estribor a partir de la línea central

Brazos de enterramiento, posición vertical

Herramienta de enterramiento, posición angular

Carga de la herramienta de enterramiento (ejes proa y popa)

Corte de Roca (Opción)

Disco de corte de 8" con sistema de guía sobre el vehículo y grúa para manejo del producto.

ESPEFIFICACIONES DE TIRO A PUNTO FIJO

Tiro a punto fijo (en modo de vuelo libre)	500 kgf proa/ popa 1,300 kgf lateral 2,000 kgf hacia arriba 2,000 kgf hacia abajo

CAPACIDADES DE ZANJADO

Velocidad de enterramiento	Máxima estimada 2.25 nudos proa /popa 1.9 nudos lateral
Velocidad en superficie	2.0 nudos hacia arriba 2.0 nudos hacia abajo
Velocidad en las orugas	50 m/hr hasta 2,500 m/hr máximo Cuando lo permiten las condiciones operativas

LARS

Marco tipo A	Accionado hidráulicamente Disco tipo A con polea de umbilical y amortiguador
Carga de trabajo segura	35,000 kgs
Temperatura operativa	-20° C a 40° C
Distancia desde la borda	11 m (nominal desde el extremo fuera de borda de la plataforma baja)
Distancia entre las patas	12 m
Longitud de estiba aproximada	80 m
Malacate del umbilical	Malacate accionado hidráulicamente con mecanismo de enrollado integrado
SWL	25,000 Kg (interfaz aire /agua) bajo aceleraciones de 3 g
Sistema completo	requerimiento de potencia de 1.8 MVA
Requerimientos mínimos de personal	2 superintendentes 2 supervisores 6 técnicos pilotos

PRODUCT BURIAL CAPABILITIES

Rango de tamaño del producto	100 – 710 mm diámetro (Dependiendo de las condiciones del suelo y profundidad de enterramiento)
Suelo cohesivo	Hasta 100 kPa con pases múltiples

T-750 DRAGA
DRAGA DE JETTEO

CONSEJO · LIC. PEDRO JOSE CANSECO MALLOY · ESTADOS UNIDOS MEXICANOS
CONSEJERO PUBLICO No. 25 PLAZA DISTRITO FEDERAL

La **T-750** está probada para zanjar una amplia gama de cables, umbilicales, tubería flexible y rígida, incluyendo manejo de anodos y sistemas piggyback.

La **T-750** toma las lecciones aprendidas de las zanjadoras anteriores para diseñar y construir un tamaño de zanjadora para satisfacer los desafíos únicos de zanjado y enterramiento de cables submarinos y las áreas de operación de Petróleo y Gas.

La **T-750** fue una de las primeras zanjadoras que se construyó con unidades de velocidad variable que posteriormente ve la potencia eficaz de zanjado que está en el orden de 1000Hp en comparación con otros sistemas electrohidráulicos tradicionales.

Las cuchillas de jeteo están diseñadas para proporcionar la energía hidráulica en el ángulo más eficaz, manteniendo ese ángulo a partir del lecho marino hasta la profundidad de zanjado total. La **T-750** puede enterrar productos de hasta 710 mm en su configuración real, Sin embargo, el sistema de enterramiento también puede ser modificado para aumentar el diámetro en relación con la profundidad de zanja requerida y las condiciones del suelo.

Las velocidades de zanjado pueden variar dependiendo de las condiciones del suelo, el diámetro del producto y la profundidad requerida de la zanja requerida, sin embargo las velocidades en arena hasta 300m/HR pueden alcanzarse en donde las velocidades de 50-125/HR son alcanzables para condiciones donde los suelos son más rigidos y más dificiles de penetrar.

La configuración modular del equipo de la **T-750** permite que esta sea fácilmente transportada, así como ser movilizada en y fuera de las embarcaciones de oportunidad y las proporcionadas por el cliente en solo tres dias para movilizar Y dos para retiro. Esto es especifico de la embarcación y depende de las modificaciones adicionales de la embarcación y fortalecimiento de la cubierta que pueda ser requerido.

La **T-750** ha sido el caballo de batalla de la flota de zanjadoras de Canyon y tiene una impresionante trayectoria en todos los mercados y diferentes productos.

EXPERIENCIA

Canyon Offshore actualmente opera y mantiene 54 ROVs de clase de trabajo, 5 sistemas de zanjado, 2 sistemas ROVDrill y 3 embarcaciones de apoyo DP III mediante sus oficinas estratégicas en áreas clave en el mundo.

INOVACION

Canyon Offshore trabaja de manera cercana con sus clientes y proveedores para buscar y resolver desarrollos técnicos complejos para lograr soluciones prácticas e implementar las formas más eficientes, seguras y económicas posibles.

VALOR

Canyon Offshore es uno de los contratistas de especialidad marina más innovadores y confiables en el mundo. Enfocado en proporcionar servicios submarinos controlados remotamente de ultima generación en ambientes extremos, Canyon se esfuerza en entregar el más alto valor a

HELIX
CANYON OFFSHORE

ESTADOS UNIDOS MEXICANOS
LIC. PEDRO JOSE CANSECO MALLOY
CORREDOR PUBLICO No. 25 PLAZA DISTRITO FEDERAL

T-750 DRAGA

DRAGA DE JETTEO

www.helixesg.com

HOS RIDGEWIND

265WSA Buque de Abastecimiento en Alta Mar

DIMENSIONES Y DATOS REGULATORIOS

Eslora:	260 ft 0 in (79.2 m)	**Ancho:**	60 ft 0 in (18.3 m)	**Calado Max:**	16 ft 10 in (5.13 m)
Peso Bruto:	2,861 GT	**Net :**	858 NT	**Calado Min:**	9 ft 0 in (2.74 m)
IMO:	9260706	**O.N.:**	1114862		

Certificaciones: Oceans-SOLAS, SIP, USCG Subchapter I, USCG Subchapter L

Classificaciones: Loadline, American Bureau of Shipping, +DPS-2, +A1, +AMS, ACC, OSV

Bandera: U.S.

EJECUCION

Maxima Velocidad: 12.0 nudos 138 gal/hr (522 l/hr)

Velocidad de Crucero: 10.0 nudos 100 gal/hr (379 l/hr)

PROPULSIÓN, MAQUINARIA Y DIRECCIÓN

Motor Principal:	2 x Caterpillar 3608	**Total HP:**	6,780 hp
Generador de Eje:	2 x Motor de Propulsión	**Total Rating:**	4,000 kW
Generador Primario:	2 x Caterpillar 3406	**Total Rating:**	640 kW
Generador Auxiliar:	2 x Caterpillar 3412	**Total Rating:**	1,000 kW
	2 x NOV Deck Generators	**Total Rating:**	2,500 kW
Helice:	CPP, High Efficiency, 4-Blade	**Diametro Helice:**	118in (2,997mm)
Propulsor de Proa:	1 x Brunvoll CPP Drop Down Azimuth	**Total HP:**	1,200 hp
Helice de Proa:	1 x Brunvoll CPP Tunnel	**Total HP:**	1,200 hp
Helice de Popa:	2 x Brunvoll CPP Tunnel	**Total HP:**	1,200 hp
Timón:	Direccion Independiente, Schilling Fishtail	**Generacion de Energia:**	480V/60 Hz/3-Phase

CAPACIDADES Y TASAS DE ENTREGA

Peso Muerto:	3,070 LT (3,120 MT)	**Area de Cubierta:**	123ft x 48ft (5,425ft²)
			37.5m x 14.6m (504m²)
Carga en Cubierta:	1,950 LT (1,982 MT)	**Carga de Plataforma:**	1,024 lbs/ft² (5 MT/m²)
Carga a Granel:	10,200 ft³ (289 m³)	**Presiones del Sistema:**	80 psi (5.5 bar)
Brine:	9,414 bbl (1,497 m³)	**Velocidad de Carga:**	407 GPM (93 m³/hr)
Lodo Liquido:	9,414 bbl (1,497 m³)	**Velocidad de Carga:**	407 GPM (93 m³/hr)
Agua Potable:	20,534 gal (78 m³)		
Rig Fuel:	144,583 gal (547 m³)	**Velocidad de Carga:**	550 GPM (125 m³/hr)
Water:	395,264 gal (1,496 m³)	**Velociada de Carga:**	550 GPM (125 m³/hr)
Area Enfriador:	850 ft³ (24 m³)	**Area de Refrigeracion:**	850 ft³ (24 m³)
GeneradoR de Agua:	4,000 USG/day		

ELECTRONICA

Auto Pilot, Beier IVCS 2000, C-Nav, Depth Sounder, DGPS, EPIRB, Fanbeam, GMDSS "A3", Gyro Compass, Joystick Control, Mag Compass, Navtex, Public Phone System w/ loudhailer, Radar (S-band), SARTs, VHF Radio, VHF Radio (Handheld), Windbird, X-band Radar, MAMS/VMS, CCTV Cameras

HABITACIONAL

22 Habitaciones para 56 personas

EQUIPAMENTO ESPECIAL

Grua principal:	National Oilwell Varco, Knuckle Boom w/ Active Heave Compensation	**Max Carga @ R (Max):**	29.2 MT @ 95 ft
		Max Carga@ R (Min):	70 MT @ 25 ft (1 fall); 100 MT @ 25 ft (2 falls)
		Max Carga@ Max Prof:	42.7 MT @ 6,562 ft (2,000 m) Profundidad del agua
		Max Carga@ Max Alt:	44 MT @ 114 ft above main deck
Grúa suministro:	EBI Telescopic Boom Crane	**Carga @ R(Max):**	2 MT @ 70 ft
		Carga @ R (Min):	18 MT @ 10 ft

NOTA: La información contenida en este documento se proporciona únicamente para la conveniencia de la referencia, y Hornbeck no garantiza la exactitud o integridad de los datos, que pueden variar de la condición actual del barco o equipo. Hornbeck no asume ninguna responsabilidad por el contenido de este documento o por las consecuencias de cualquier acción tomada en base a la información proporcionada, a menos que esa información sea posteriormente confirmada por escrito por un representante autorizado.

103 Northpark Blvd., Suite 300
Covington, Louisiana 70433
Rev. 19

HORNBECK OFFSHORE
http://www.hornbeckoffshore.com

Telefono:(985) 727-2000
Fax: (985) 727-3606
Dia: 12/05/2017

HORNBECK OFFSHORE
Service with Energy

La embarcación HOS Ridgewind está configurada para realizar trabajos de dragado en líneas y cables submarinos, tiene la capacidad para dragar en tirantes de agua de hasta 150 m, aplicable para tuberías de hasta 42" con un avance óptimo de 50 a 300 m/hr.

Perteneciente a la flota HORNBECK OFFSHORE, el HOS Ridgewind esta construido bajo los mas altos estándares para garantizar la estabilidad requerida por embarcaciones de su clase y especialización. Con 80 m de eslora y capacidad para 56 tripulantes, el HOS Ridgewind desarrolla una velocidad de crucero de hasta 10 nudos.

La cubierta de 504 metros cuadrados permite la movilización y manipulación de todo tipo de robots subacuáticos y autónomos, equipo de dragado.

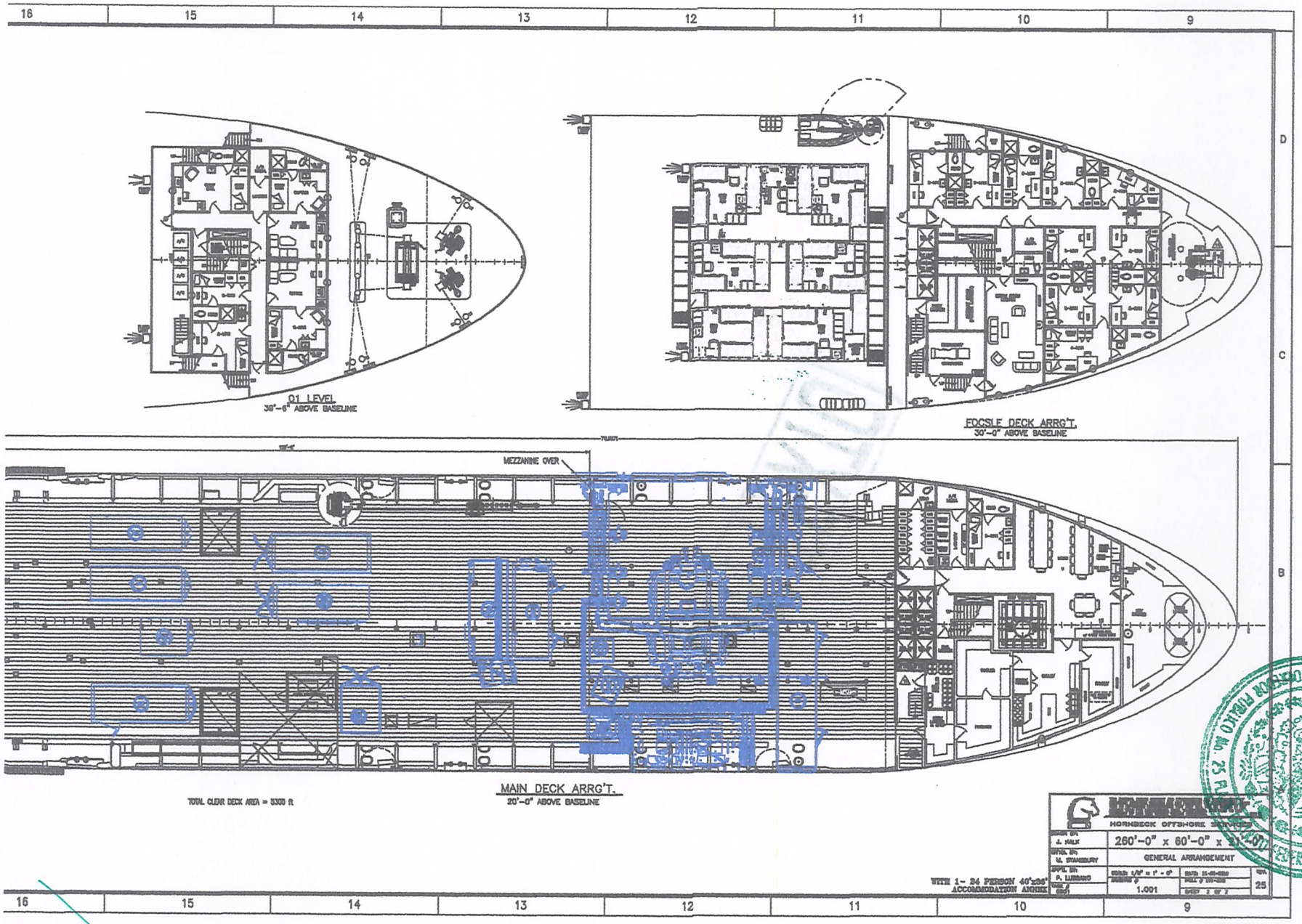

LIC. PEDRO JOSE CANSECO MALLOY - ESTADOS UNIDOS MEXICANOS - CONSEJO PUBLICO No. 25 FUNDACION FEDERAL

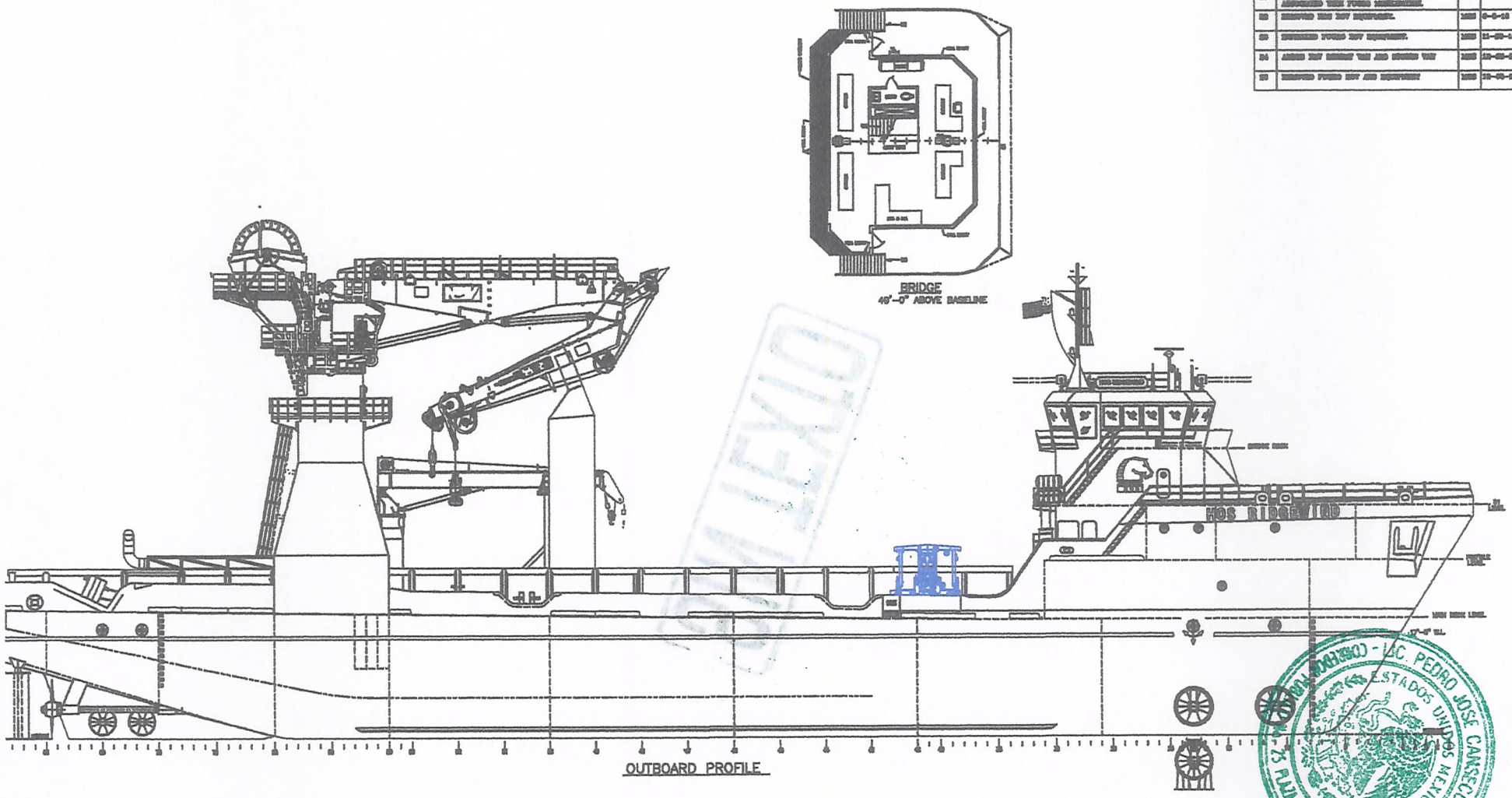

REVISIONS			
REV	DESCRIPTION	BY	DATE
21	REMOVED A-FRAME & NOT EQUIPMENT ADDED THIS FOUND NOT EQUIPMENT.	[illegible]	[illegible]
22	REMOVED THIS NOT EQUIPMENT.	[illegible]	[illegible]
23	INSTALLED FOUND NOT EQUIPMENT.	[illegible]	[illegible]
24	ADDED NOT EQUIPMENT TAN AND STORED TAN	[illegible]	[illegible]
25	REMOVED FOUND NOT AND EQUIPMENT	[illegible]	[illegible]

HOS RIDGEWIND

HORNBECK OFFSHORE SERVICES

J. HALK

M. STANBURY

P. LUBBANG

260'-0" x 60'-0" x 21'-0"

GENERAL ARRANGEMENT & OUTBOARD PROFILE

SCALE 1/8"=1'-0"

1.001

SHEET 1 OF 2

SIZE 25

WITH 1- 24 PERSON 40'x20' ACCOMMODATION ANNEX